Disponible a un clic de distancia y sin publicidad



Suscríbete

Sí este material te es útil,
ayúdanos a mantenerlo online

Comparte

Comenta

Que no se apague

Este material está en línea porque creo que a alguien le puede ayudar.
Lo desarrollo y sostengo con recursos propios.
Ayúdame a continuar en mi locura de compartir el conocimiento.

Engineering Mechanics. Statics. Meriam - Kraige - Bolton. 9 Ed.

Acción reacción. Aplicación robótica

2/26 To insert the small cylindrical part into a closefitting circular hole, the robot arm must exert a 90-N force P on the part parallel to the axis of the hole as shown. Determine the components of the force which the part exerts on the robot along axes (a) parallel and perpendicular to the arm AB, and (b) parallel and perpendicular to the arm BC.

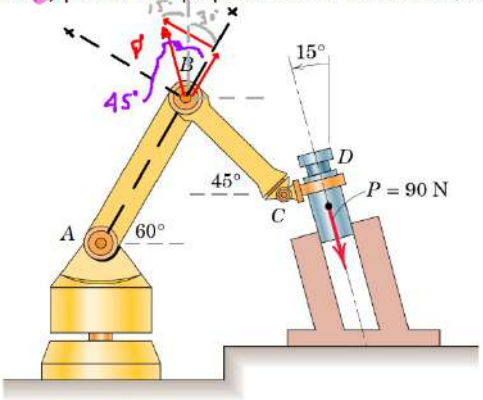

$P'_{11} = P' \cdot \cos 45° = 63{,}64\ N$

$P'_{\perp} = P' \cdot \operatorname{sen} 45° = 63{,}64\ N$

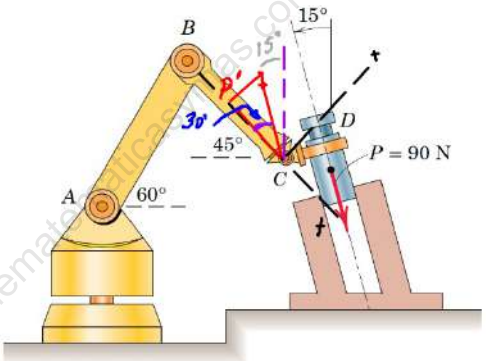

$P'_{11} = -P' \cdot \cos 30° = -77{,}94\ N$

$P'_{\perp} = P' \cdot \operatorname{sen} 30° = 45\ N$

http://www.klasesdematematicasymas.com/