Disponible a un clic de distancia y sin publicidad



Suscríbete

Sí este material te es útil,
ayúdanos a mantenerlo online

Comparte

Comenta

Que no se apague

Este material está en línea porque creo que a alguien le puede ayudar.
Lo desarrollo y sostengo con recursos propios.
Ayúdame a continuar en mi locura de compartir el conocimiento.

6.17 Determine la capacitancia equivalente de cada uno de los circuitos de la figura 6.51.

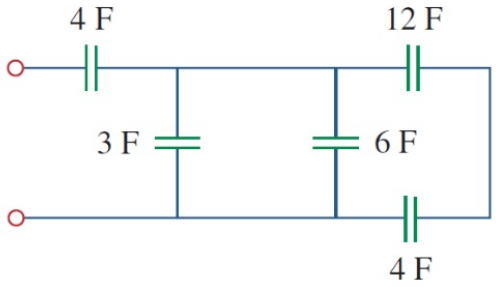

(a)

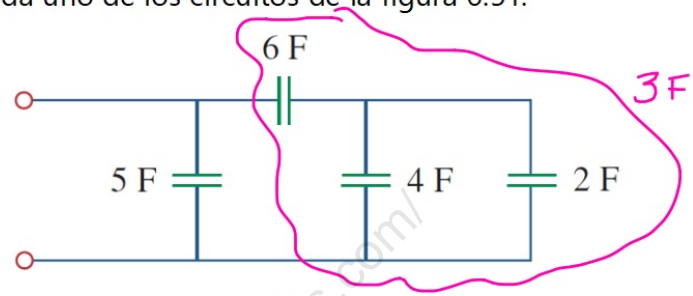

(b)

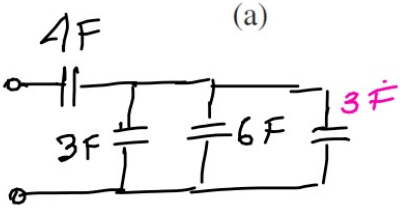

$\frac{1}{C_E} = \frac{1}{12} + \frac{1}{4}$

$\frac{1}{C_E} = \frac{1}{12} + \frac{3}{12}$

$\frac{1}{C_E} = \frac{4}{12}$

$C_E = \frac{12}{4} = 3F$

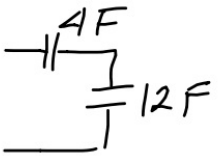

$C_E = \frac{12 \times 4}{12+4} = \frac{48}{16} = 3F$

6 F Serie 6 F $\quad \frac{6 \times 6}{6+6} = 3$

$C_E = 5F + 3F = 8F$

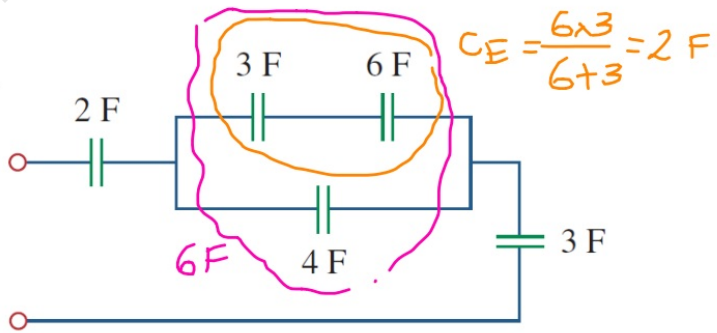

$C_E = \frac{6 \times 3}{6+3} = 2F$

(c)

c) $\frac{1}{C_E} = \frac{1 \cdot 3}{2 \cdot 3} + \frac{1}{6} + \frac{1 \cdot 2}{3 \cdot 2}$

$\frac{1}{C_E} = \frac{3}{6} + \frac{1}{6} + \frac{2}{6} = \frac{6}{6}$

$C_E = \frac{6}{6} = 1\,F$

https://www.klasesdematematicasymas.com/